RADIAL-GELENKLAGER DIN ISO 12240-1 Maßreihe W

Gleitpaarung: Stahl/Stahl >> wartungspflichtig GE ... LO

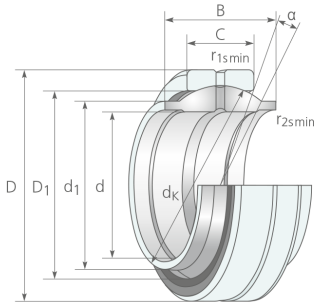

Lagerluftgruppen [µm] GE ... LO

d [mm]	C2	CN	C3
12 ≤ d ≤ 12	8 bis 32	32 bis 68	68 bis 104
12 < d ≤ 20	10 bis 40	40 bis 82	82 bis 124
20 < d ≤ 35	12 bis 50	50 bis 100	100 bis 150
35 < d ≤ 60	15 bis 60	60 bis 120	120 bis 180
60 < d ≤ 90	18 bis 72	72 bis 142	142 bis 212
90 < d ≤ 140	18 bis 85	85 bis 165	165 bis 245
140 < d ≤ 240	18 bis 100	100 bis 192	192 bis 284
240 < d ≤ 300	18 bis 110	110 bis 214	214 bis 318
300 < d ≤ 320	18 bis 135	135 bis 261	261 bis 387

Lagerluftgruppen abweichend von CN sind auf Anfrage lieferbar

Einbaubedingungen GE ... LO

Material		Welle aus Stahl	Gehäuse aus Stahl	Gehäuse aus Leichtmetall
Gültig für Wellen-Ø		d ≤ 80 mm	d ≤ 80 mm	d ≤ 80 mm
Oberflächen-qualität		≤ Rz 10	Rz 10 bis Rz 16	Rz 10 bis Rz 16
Einbaupassung bei Lagerluft-gruppe	C2	r6	K7	M7
	CN	r6	M7	N7
	C3	r6	M7	N7

	d	D	B	C	d K	? ?	r1s min	r2s min	m	C	C 0	? d 1	? D 1
	[mm]	[mm]	[mm]	[mm]	[mm]	[°]	[mm]	[mm]	[kg]	[kN]	[kN]	[mm]	[mm]
GE 12 LO*)	12	22	12	7	18,0	4	0,3	0,3	0,021	10,0	53	15,5	17,5
GE 16 LO	16	28	16	9	23,0	4	0,3	0,3	0,034	17,6	88	20,0	23,0
GE 20 LO	20	35	20	12	29,0	4	0,3	0,6	0,070	30,0	146	25,0	27,5
GE 25 LO	25	42	25	16	35,5	4	0,6	1,0	0,130	48,0	240	30,5	33,0
GE 32 LO	32	52	32	18	44,0	4	0,6	1,0	0,200	67,0	335	38,0	42,0
GE 40 LO	40	62	40	22	53,0	4	0,6	1,0	0,340	100,0	500	46,0	51,0
GE 50 LO	50	75	50	28	66,0	4	0,6	1,0	0,580	156,0	780	57,0	63,0
GE 63 LO	63	95	63	36	83,0	4	0,6	1,0	1,300	255,0	1270	71,5	78,0
GE 70 LO	70	105	70	40	92,0	4	0,6	1,0	1,700	315,0	1560	79,0	87,0
GE 80 LO	80	120	80	45	105,0	4	1,0	1,0	2,500	400,0	2000	91,0	99,0
GE 90 LO	90	130	90	50	115,0	4	1,0	1,0	3,200	488,0	2450	99,0	108,0
GE 100 LO	100	150	100	55	130,0	4	1,0	1,0	4,800	607,0	3050	113,0	123,0
GE 110 LO	110	160	110	55	140,0	4	1,0	1,0	5,700	645,0	3250	124,0	134,0
GE 125 LO	125	180	125	70	160,0	4	1,0	1,1	8,300	950,0	4750	138,0	150,0
GE 160 LO	160	230	160	80	200,0	4	1,1	1,1	16,300	1360,0	6800	177,0	191,0
GE 200 LO	200	290	200	100	250,0	4	1,1	1,1	32,500	2120,0	10600	221,0	239,0
GE 250 LO	250	400	250	120	350,0	4	1,1	1,1	101,000	3750,0	18000	317,0	342,0
GE 320 LO	320	520	320	160	450,0	4	1,1	4,0	225,000	6100,0	30500	405,0	438,0