UCC 201 ... UCC 328 SCHIEBELAGER, GUSSGEHÄUSE

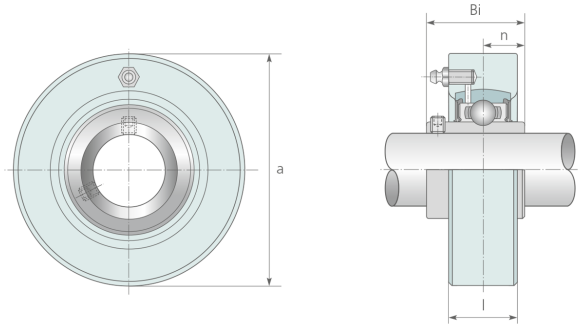

	Abmessungen [mm]							Tragzahl [kN]		Gewicht
	d[mm]	a	l	Bi	n	Lager	Gehäuse	dyn.C	stat.C0	[kg]
UCC 201	12	72	20	31,0	12,7	UC 201	C 201	12,8	6,7	0,50
UCC 202	15	72	20	31,0	12,7	UC 202	C 202	12,8	6,7	0,50
UCC 203	17	72	20	31,0	12,7	UC 203	C 203	12,8	6,7	0,50
UCC 204	20	72	20	31,0	12,7	UC 204	C 204	12,8	6,7	0,50
UCC 205	25	80	22	34,0	14,3	UC 205	C 205	14,0	7,9	0,64
UCC 305	25	90	26	38,0	15,0	UC 305	C 305	20,6	11,3	1,10
UCC 206	30	85	27	38,1	15,9	UC 206	C 206	19,5	11,3	0,81
UCC 306	30	100	28	43,0	17,0	UC 306	C 306	29,9	15,8	1,30
UCC 207	35	90	28	42,9	17,5	UC 207	C 207	25,7	15,4	0,93
UCC 307	35	110	32	48,0	19,0	UC 307	C 307	33,5	18,3	1,80
UCC 208	40	100	30	49,2	19,0	UC 208	C 208	32,0	17,8	1,20
UCC 308	40	120	34	52,0	19,0	UC 308	C 308	40,7	24,0	2,20
UCC 209	45	110	31	49,2	19,0	UC 209	C 209	32,7	20,2	1,50
UCC 309	45	130	38	57,0	22,0	UC 309	C 309	52,7	31,7	2,70
UCC 210	50	120	33	51,6	19,0	UC 210	C 210	35,1	23,1	2,00
UCC 310	50	140	40	61,0	22,0	UC 310	C 310	62,0	37,9	3,30

UCC 201 ... UCC 328 SCHIEBELAGER, GUSSGEHÄUSE

	Abmessungen [mm]							Tragzahl [kN]		Gewicht
	d[mm]	a	l	Bi	n	Lager	Gehäuse	dyn.C	stat.C0	[kg]
UCC 211	55	125	35	55,6	22,2	UC 211	C 211	43,6	29,3	2,20
UCC 311	55	150	44	66,0	25,0	UC 311	C 311	71,5	44,6	3,90
UCC 212	60	130	38	65,1	25,4	UC 212	C 212	52,4	36,0	2,60
UCC 312	60	160	46	71,0	26,0	UC 312	C 312	81,5	51,9	4,80
UCC 213	65	140	40	65,1	25,4	UC 213	C 213	57,2	40,0	3,00
UCC 313	65	170	50	75,0	30,0	UC 313	C 313	93,0	59,7	5,70
UCC 314	70	180	52	78,0	33,0	UC 314	C 314	104,0	68,1	6,60
UCC 315	75	190	55	82,0	32,0	UC 315	C 315	114,0	77,0	7,70
UCC 316	80	200	60	86,0	34,0	UC 316	C 316	122,0	86,5	8,90
UCC 317	85	215	64	96,0	40,0	UC 317	C 317	133,0	96,6	11,20
UCC 318	90	225	66	96,0	40,0	UC 318	C 318	143,0	107,0	12,30
UCC 319	95	240	72	103,0	41,0	UC 319	C 319	153,0	118,0	15,20
UCC 320	100	260	75	108,0	42,0	UC 320	C 320	173,0	140,0	19,20
UCC 322	110	300	80	117,0	46,0	UC 322	C 322	203,0	178,0	28,10
UCC 324	120	320	90	126,0	51,0	UC 324	C 324	212,0	190,0	35,00
UCC 326	130	340	100	135,0	54,0	UC 326	C 326	229,0	214,0	42,20
UCC 328	140	360	100	145,0	59,0	UC 328	C 328	255,0	246,0	48,90